POS-211

オールインワンタッチパネルPC

15インチ オールインワン タッチパネルPC

高い防水防塵仕様

フロントパネルは IP65 準拠で塵埃や水に強く
背面パネルも生活防水対応です。

角度が自由自在なディスプレイ

角度を自由に変更できるデュアルヒンジスタンド
自由度の高い設置が可能です。

ファンレス設計

CPUの冷却用のファンが無いファンレスPC
なので、駆動音が静かです。

Windows IoT 搭載

OSアップデートなどによるトラブルを回避します。

FKsystem

POS-211

製品型番	POS-211K	POS-211K i3
OS	Windows10 IoT LTSC2021/ Windows11 IoT LTSC2024	
CPU	Intel Alder lake N97	Intel Alder lake Core I3-N305
メモリ	8GB × 1	
ストレージ	SSD 128GB	SSD 256GB
カラー	ホワイト / ブラック	ブラック
ディスプレイサイズ	15 インチ TFT LCD（解像度：1,024×768）	
バックライト	LED	
タッチ方式	PCAP（投影型静電容量方式）	
輝度	300 cd/m2	
IP 規格	フロントパネル部：IP65 / リアパネル部：生活防水	
外形寸法	全体：W354 × H327 × D237 mm / スタンド部：W200 × H237 mm	
重量	5.2kg	
チルト角	0° ～ 90°	
動作温度	0℃ ～ 40℃	
動作湿度 / 保管湿度	10%～ 90% @40℃（結露しないこと）	
入力電源	AC100 ～ 240V/ 50/60Hz	
消費電力	60W/ 12V	
規格	CE , CCC , UL , FCC	
I/O ポート	2 x D-sub 9pin 2 x USB 3.2(Type A) 3 x USB 2.0(Type A) 1 x Type-C1 for 2nd display (5V/3A) 1 x Type-C2 for USB 3.2 1 x Type-C3 for DC-IN 2 x RJ-45 1 x RJ11 ドロアポート (12V)	2 x D-sub 9pin (COM1 は 5V 電源供給あり） 2 x USB 3.2(Type A) 3 x USB 2.0(Type A) 1 x Type-C1 for 2nd display (5V/3A) 1 x Type-C2 for USB 3.2 1 x Type-C3 for DC-IN 2 x RJ-45 1 x RJ11 ドロアポート (12V)
規格	CE , CCC , UL , FCC	
オプション	ウォールマウント（VESA 対応 / 非対応）、1D/2D スキャナ、IC / RFID / NFC / 磁気カードリーダー、 VFD カスタマーディスプレイ、15" / 10" / 7" セカンドディスプレイ、USB 拡張ハブ（5 ポート）、I/F カスタマイズ	

※仕様は予告なく変更する場合がございます。

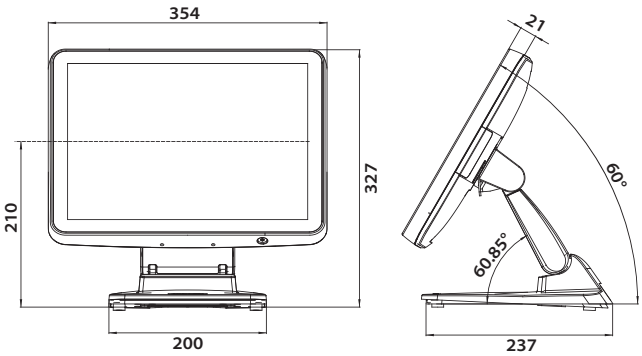

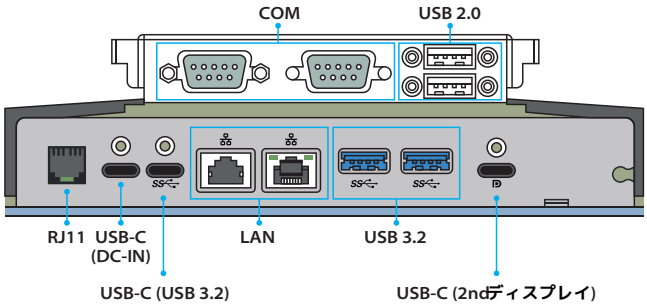

オプション

VESA/Wall マウント

Wall マウント

磁気カードリーダー

セカンドディスプレイ

FKsystem 株式会社 エフケイシステム

本　　社　〒462-0063 愛知県名古屋市北区丸新町212番地 / TEL 052-909-7460（代表）052-908-1156（営業部）/ FAX 052-909-7461
東京営業所　〒110-0016 東京都台東区台東1丁目14番11号 藤野ビル3F / TEL 03-6803-2615 / FAX 03-6803-0981
大阪営業所　〒550-0002 大阪府大阪市西区江戸堀 2-1-1 江戸堀センタービル B1-B18 / TEL 080-4616-7144 / FAX 06-7635-9740
仙台営業所　〒980-0021 宮城県仙台市青葉区一番町 2-6-1 シティハウス一番町中央 2F-06 / TEL 080-4813-6550 / FAX 022-774-2730
www.fksystem.co.jp / MAIL support@fksystem.com（代表）houjin@fksystem.com（営業部）

WEBサイト